表面実装用縦型連結ソケット

品番　**PEM-1**　（1 パック 10 本入）　RoHS対応

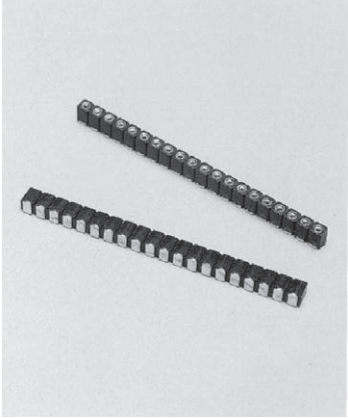

- 表面実装用ソケットの縦型タイプです。
- 2.54mm ピッチで 20 ピン連結しています。
- IC も挿入可能です。
- OQ-13、OQS-13、MX シリーズでプリント基板を二段重ねすることが出来ます。
- 材質
  ソケット部……ボディ……黄銅
  　　コンタクト部……ベリリウム銅
  樹脂部……PCT 黒色（UL94V-0）
- 処理
  ソケット部……ボディ……ニッケル下地スズメッキ
  　　コンタクト部……ニッケル下地金メッキ
- 仕様
  定格電流……1A
  定格電圧……125V AC,DC
  絶縁耐圧……1000V AC,DC1 分間
  絶縁抵抗……500M Ω以上
  接触抵抗……10m Ω以下
  挿抜耐久性……100 回
  挿入力……70g 以上（1 ピン当り）
  抜去力……70g 以上（1 ピン当り）
  適合オスピン径……φ 0.45 ～φ 0.6
  使用温度範囲……－ 40 ～＋ 125℃

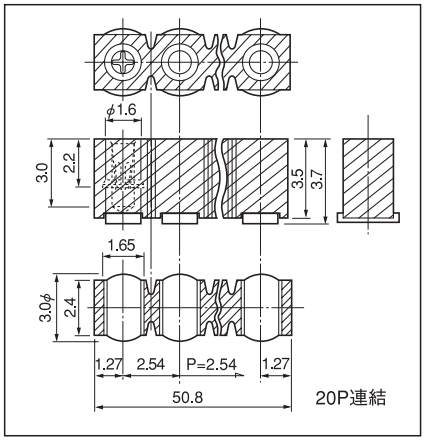

■品　番……PEM-1

■推奨ランド

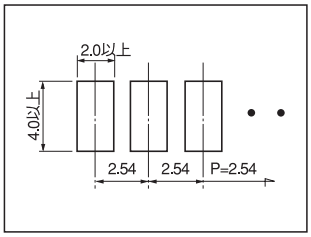

■御注文方法

PEM-1-10P

御希望の極数を入れて下さい。
※ピン数無指定の場合は最大連結数 20P を納品致します。

■使用例

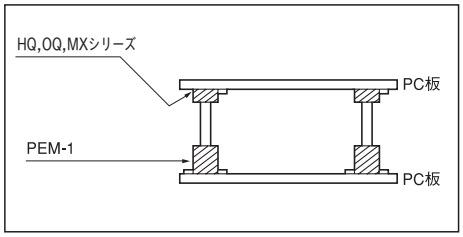

■実装時の御注意

- 長い連結数で御使用されリフロー時、樹脂部にソリが発生した場合、数ヶ所に接着剤をつけて固定して下さい。