チェック用（フッ素タイプ）

品番 PF-1-1, PF-1-2 （1 パック 10 個入）

RoHS対応

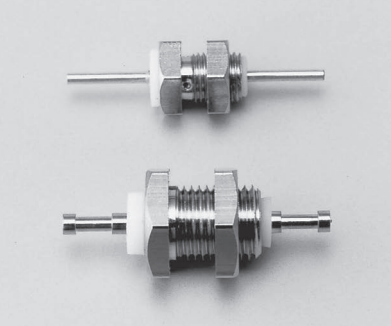

- 高周波等、パネル上に取り出してチェックする時等に御利用下さい。
- 材質……樹脂部……フッ素（乳白色）（UL94V-0）
  ピン部……黄銅、ニッケル下地金メッキ
  ナット部……黄銅、ニッケルメッキ
- ナット付
- パネル取付可能板厚……0.5 ～ 3.0mm（PF-1-1）
  0.5 ～ 2.0mm（PF-1-2）
- パネル取付穴径……φ 5.2（PF-1-1）、φ 3.7（PF-1-2）

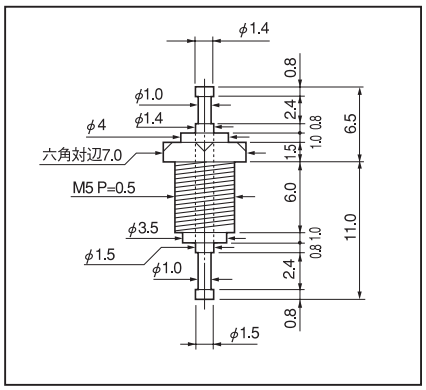

PF-1-1

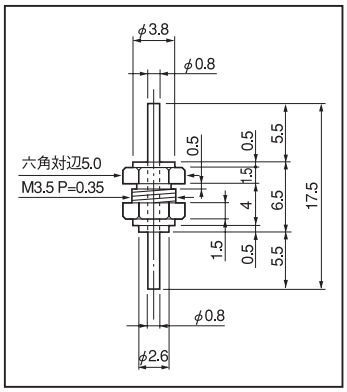

PF-1-2

ソケット（フッ素タイプ）

品番 PF-5-1, PF-6-1, PF-7-1（1 パック 10 個入）

RoHS対応

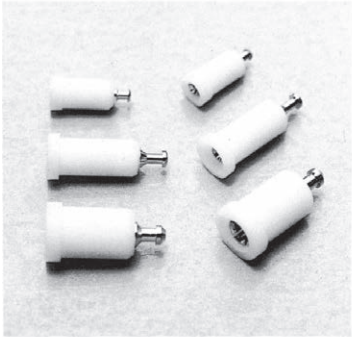

- 高周波等、パネルを経由して外部へ取り出す時に御利用下さい。
- 材質……樹脂部……フッ素（乳白色）（UL94V-0）
  ……金属部……リン青銅、ニッケル下地金メッキ
- 取付方法……圧入式
- パネル取付可能板厚……2.0 ～ 5.0mm

■取付方法

- 垂直に圧入して下さい。
- 入口 C0.2 の面トリをして下さい。
- 穴開けテストをしてから御使用下さい。

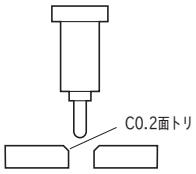

品番	適合オスピン径	パネル取付穴径	適合プラグ
PF-5-1	φ 1.0	φ 2.9 $^{+0}_{-0.05}$	OP-5-1、OP-6-1
PF-6-1	φ 1.0	φ 3.4 $^{+0}_{-0.05}$	OP-5-1、OP-6-1
PF-7-1	φ 2.0	φ 4.6 $^{+0}_{-0.05}$	OP-7-1

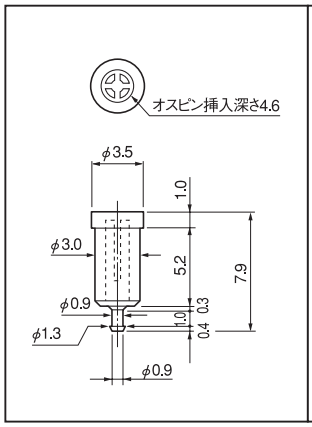

PF-5-1

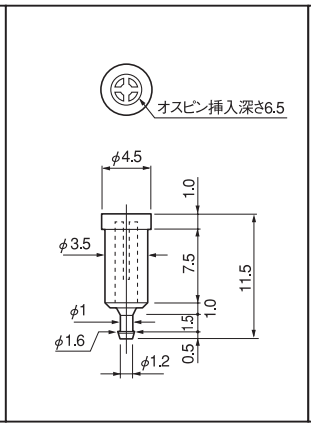

PF-6-1

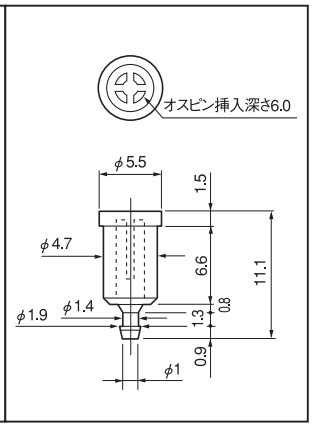

PF-7-1

■仕様（PF シリーズ）

- 定格電流　PF-1-1……5A
  PF-1-2……5A
  PF-5-1……5A
  PF-6-1……5A
  PF-7-1……10A
- 絶縁耐圧……2000V AC,DC 1 分間
- 絶縁抵抗……500M Ω以上
- 使用温度範囲……－ 50 ～ 180℃
- 接触抵抗……10m Ω以下