■ MJP-0.6-T 寸法図

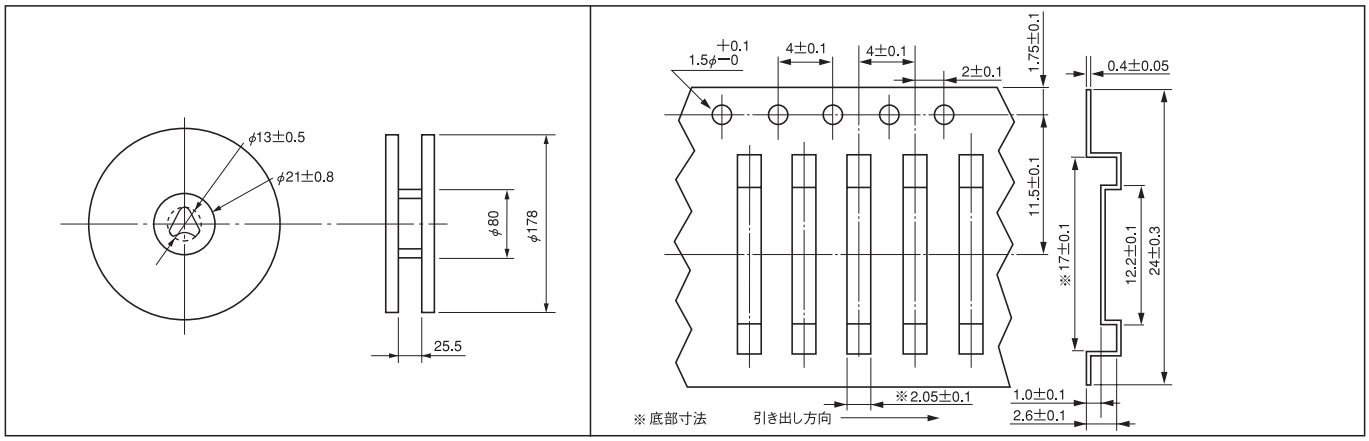

■ MJP-0.7,0.8,1.0-T 寸法図

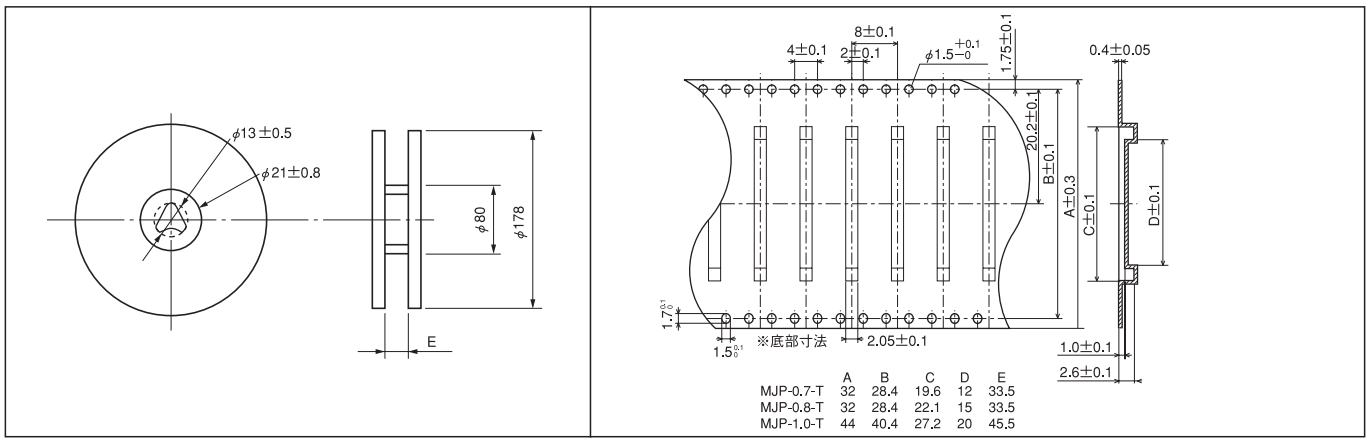

	A	B	C	D	E
MJP-0.7-T	32	28.4	19.6	12	33.5
MJP-0.8-T	32	28.4	22.1	15	33.5
MJP-1.0-T	44	40.4	27.2	20	45.5

表面実装用ジャンパー線（手半田タイプ）

品番　**MJH-18**　（1 パック 1000 本入）　RoHS対応

●表面実装用基板同士を横方向に連結する場合、手半田で連結することができます。
●材質…リン青銅
●処理…ニッケル下地スズメッキ
●定格電流…7A

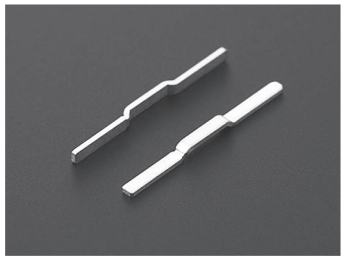

■推奨ランド

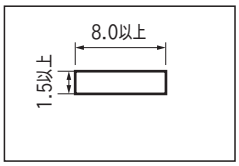

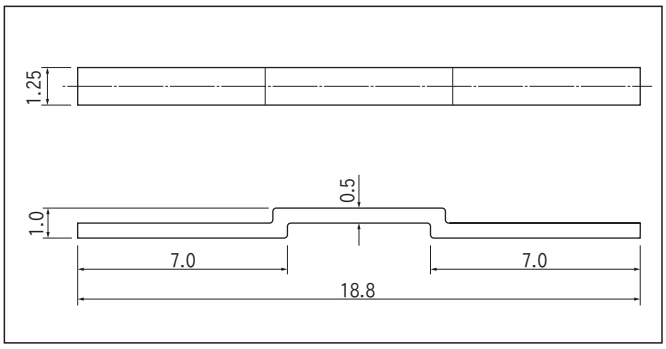
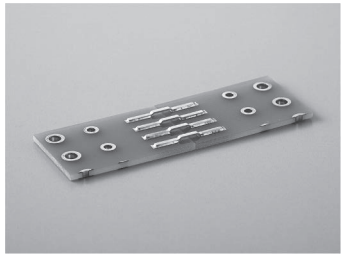
■使用例