フィルム用端子

D.PAT

FC シリーズ （1 パック 100 本入）

RoHS対応

●フレキシブル基板、EL シート、フィルム電極等半田付できないシートにピンを取付ける事が出来ます。
●シートに本製品を取付け電気の供給をして下さい。
●材質…ピン部……リン青銅
　　リング部…黄銅
●処理…ニッケル下地金メッキ
●定格電流…FC-1…3A
　　FC-2…4A
　　FC-4…7A

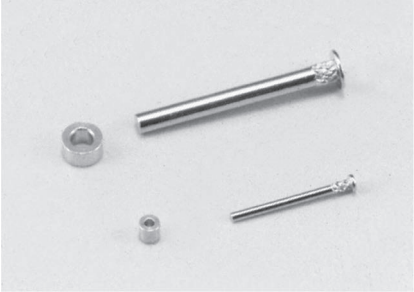

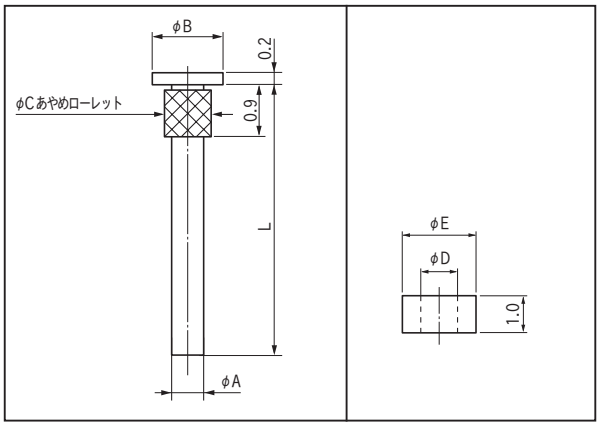

ピン部　　リング部

■使用例

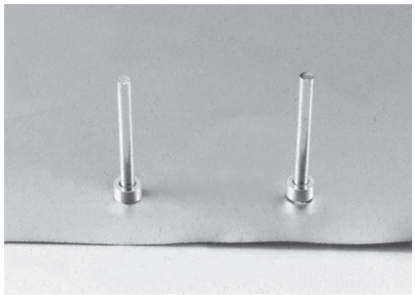

■品番

品番	ピン部				リング部		取付け穴径	適用工具
	L	A	B	C	D	E		
FC-1-4.7	4.7	0.45	0.8	0.50	0.5	1	φ0.5	PCX-1 + P-24
FC-1-6	6.0	0.45	0.8	0.50				
FC-1-8	8.0	0.45	0.8	0.50				
FC-1-10	10	0.45	0.8	0.50				
FC-2-4.7	4.7	0.6	1.2	0.65	0.65	1.2	φ0.65	PCX-1 + P-16
FC-2-6	6.0	0.6	1.2	0.65				
FC-2-8	8.0	0.6	1.2	0.65				
FC-2-10	10	0.6	1.2	0.65				
FC-4-5	5.0	1.0	2.0	1.05	1.05	2	φ1.05	PCX-1 + P-23
FC-4-6	6.0	1.0	2.0	1.05				
FC-4-8	8.0	1.0	2.0	1.05				
FC-4-10	10	1.0	2.0	1.05				

■使用方法

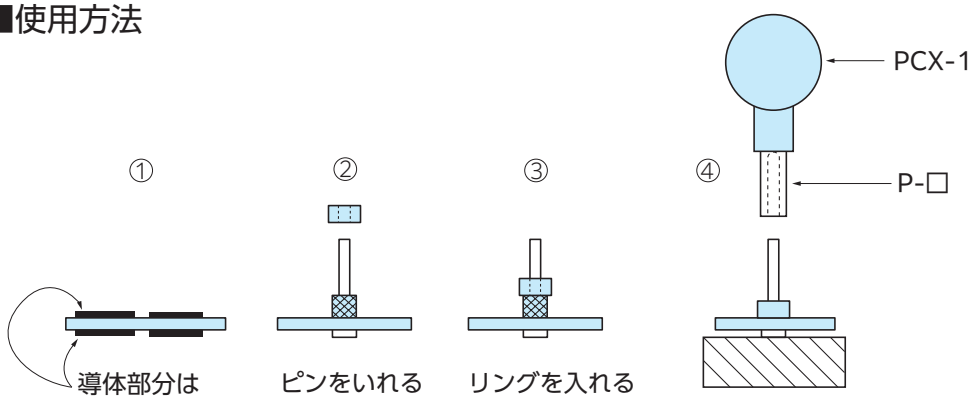

■使用上の御注意
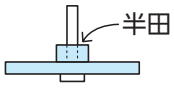
ピンをソケット等に入れて抜き差しする場合、ゆるんで来る場がありますので、下記の部分を半田付けして下さい。