レーザーダイオード用ソケット

品番　LDS-1.0（L）-2P　（1 パック 1 個入）

RoHS対応

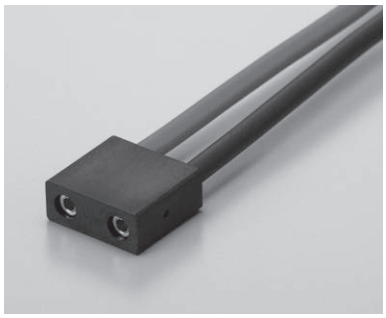

- レーザーダイオード用のソケットです。
- 片側に電線が 100cm ついています。
- 材質
  - ハウジング……PPS 樹脂黒色（UL94V-0）
  - ソケット……ボディ……黄銅
  - コンタクト…ベリリウム銅
- 処理……ニッケル下地金メッキ
- 定格電流……15A
- 定格電圧……20V AC,DC
- 絶縁抵抗……500M Ω以上
- 絶縁耐圧……1000V AC,DC1 分間
- 接触抵抗……10m Ω以下（1 ピン当り）
- 挿抜耐久性……100 回
- 取付電線……AWG16
- 使用温度範囲……－ 40 ～＋ 80℃
- 適合オスピン径……φ 0.8 ～φ 1.1

■使用例

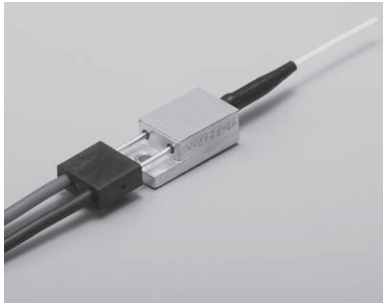

■適合レーザー

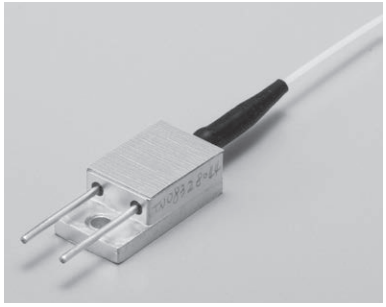

■寸法図

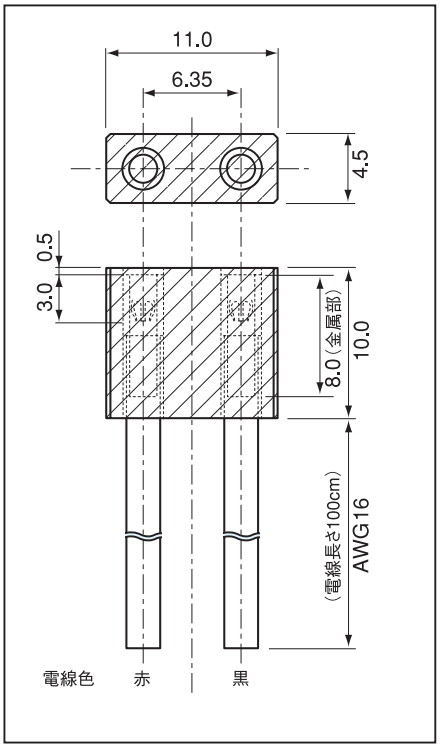

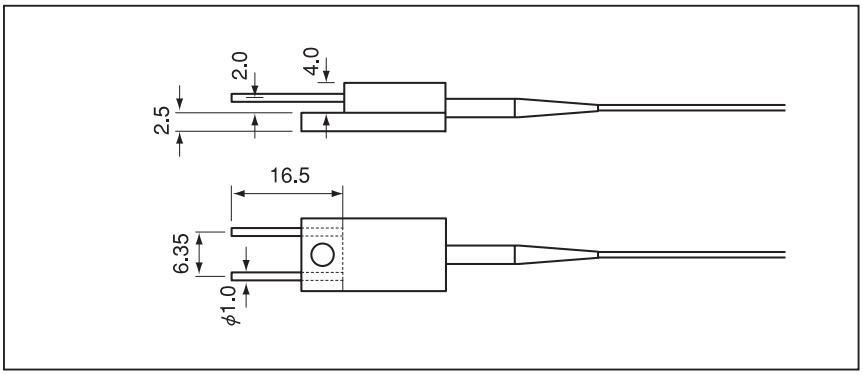

■御注文方法

品番 LDS-1.0（L）-2P

- 標準品は電線長さ 100cm ですが、それ以上の長さが必要な場合、製作可能ですので御相談下さい。
- 電線の色は違う色でもできます。御相談下さい。