超小型二段重ね用端子［固定型］（h = 5.5 ～ 22mm）（1.27mm、2.54mm ピッチ）

MB シリーズ　（1 パック 10 本入）

RoHS対応

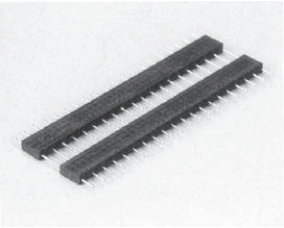

- プリント基板等を二段重ねする場合に御利用下さい。
- 2 枚の基板は半田付にて固定します。
- 1.27mm、2.54mm ピッチの 2 種類がございます。
- 材質
  - 樹脂部……PCT 樹脂黒色（UL94V-0）
  - ピン部……リン青銅、処理……ニッケル下地金メッキ
- 定格電流……2A
- 絶縁抵抗……500M Ω以上
- 絶縁耐圧……1000V AC,DC1 分間（MB-3 シリーズ）
  700V AC,DC1 分間（MB-1 シリーズ）
- 使用温度範囲……－ 40 ～＋ 125℃
- プリント板取付穴径……φ 0.6

■使用例

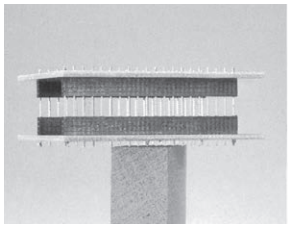

■寸法図

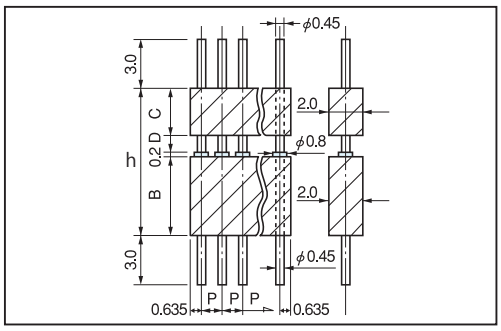

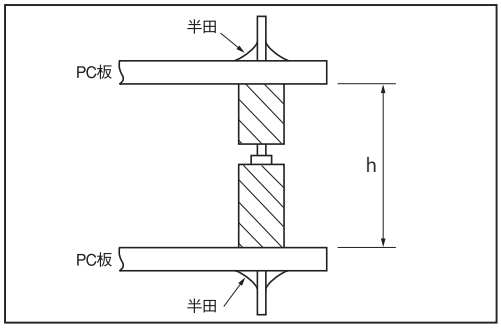

品番	h	B	C	D	P	連結数

品番	h	B	C	D	P	連結数
MB-3-5.5	5.5	4.3	1.0	0	2.54	20
MB-3-6.0	6.0	4.8	1.0	0	2.54	20
MB-3-6.5	6.5	4.8	1.0	0.5	2.54	20
MB-3-7.0	7.0	4.8	1.8	0.2	2.54	20
MB-3-7.5	7.5	4.8	2.3	0.2	2.54	20
MB-3-8.0	8.0	4.8	2.8	0.2	2.54	20
MB-3-8.5	8.5	4.8	3.3	0.2	2.54	20
MB-3-9.0	9.0	4.8	3.8	0.2	2.54	20
MB-3-9.5	9.5	4.8	4.3	0.2	2.54	20
MB-3-10	10	4.8	4.8	0.2	2.54	20
MB-3-11	11	4.8	4.8	1.2	2.54	20
MB-3-12	12	4.8	4.8	2.2	2.54	20
MB-3-13	13	4.8	4.8	3.2	2.54	20
MB-3-14	14	4.8	4.8	4.2	2.54	20
MB-3-15	15	4.8	4.8	5.2	2.54	20
MB-3-16	16	4.8	4.8	6.2	2.54	20
MB-3-17	17	4.8	4.8	7.2	2.54	20
MB-3-18	18	4.8	4.8	8.2	2.54	20
MB-3-19	19	4.8	4.8	9.2	2.54	20
MB-3-20	20	4.8	4.8	10.2	2.54	20
MB-3-21	21	4.8	4.8	11.2	2.54	20
MB-3-22	22	4.8	4.8	12.2	2.54	20

■御注文方法

MB-1-6.0-10P

御希望の極数を入れて下さい。
（無指定の場合は最大連結数を納品します。）