表面実装用二段重ねソケット（強力型）

PES-2 （1 パック 10 本入）

RoHS対応

●前頁の OVS シリーズと組合わせる事によりプリント板を二段重ねにして抜き差しする
　ことができます。
●位置決めソケットも面実装ソケットと同じように電気的に使用できます。
●ピッチは、2.54mm、最大 20P 連結
●材質　樹脂部……PPS 黒色（UL94V-0）
　　ソケット部……ボディ……黄銅
　　コンタクト…ベリリウム銅
●処理　ボディ……ニッケル下地金メッキ
　　コンタクト…ニッケル下地金メッキ
●定格電流……3A
●絶縁抵抗……500M Ω以上
●絶縁耐圧……1000V AC,DC1 分間
●接触抵抗……10m Ω以下
●挿抜耐久性……100 回
●挿抜力……70g 以上（1 ピン当り）
●適合オスピン径……φ 0.6 ～φ 0.8
●使用温度範囲…－ 40 ～＋ 125℃

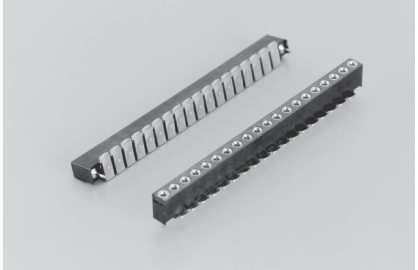

■品番…PSE-2

■推奨ランド

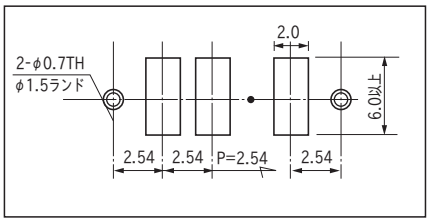

■寸法図

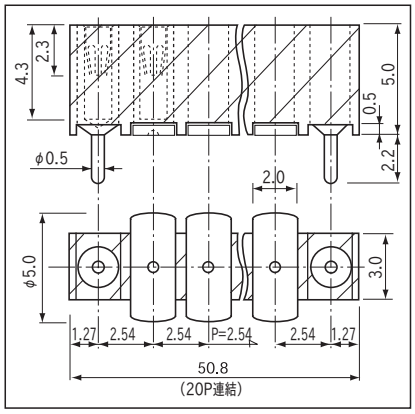

■使用例

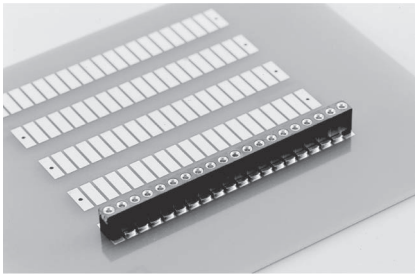

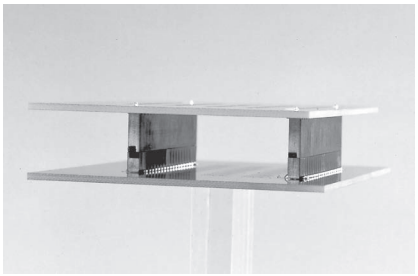

PES-2 と OVS シリーズを組合わせた場合

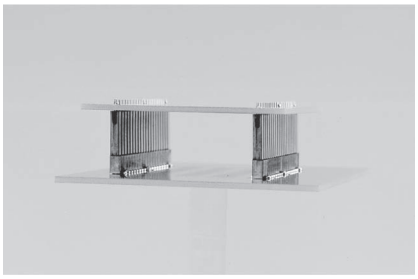

PES-2 と OW シリーズを組合わせた場合

■御注文方法

PES-2-10P

御希望の極数を入れて下さい。
（位置決めソケットを含んだ極数を入れて下さい。）
（最大 20P）
（面実装用ソケットが 8P、2P が位置決めソケットになります。）

●位置決めピンなしでも製作できます。（御相談下さい。）

■実装時の御注意

長い連結数で御使用され、リフロー時樹脂部にソリが発生した場合、数カ所に接着剤をつけて下さい。