LED 用ソケット（四角型）

品番 **LQ-4-5** （1 パック 10 個入）　RoHS対応

- 四角型 LED に対応するソケットです。
- テスト用等に御利用下さい。
- 材質
  - 樹脂部……PPS 黒色（UL94V-0）
  - ソケット部……ボディ……黄銅
  - コンタクト…ベリリウム銅
  - 処理……ニッケル下地金メッキ
- 定格電流……3A
- 定格電圧……125V AC,DC
- 接触抵抗……10m Ω以下（1 ピン当り）
- 絶縁抵抗……500M Ω以上
- 絶縁耐圧……1000V AC,DC1 分間
- 挿抜耐久性……100 回
- 挿抜力……70g 以上（1 ピン当り）
- 使用温度範囲……－ 40 ～＋ 125℃
- 適合オスピン径……φ 0.6 ～φ 0.8
  - □0.5 ～□0.64
  - 0.4 × 0.76

■使用例

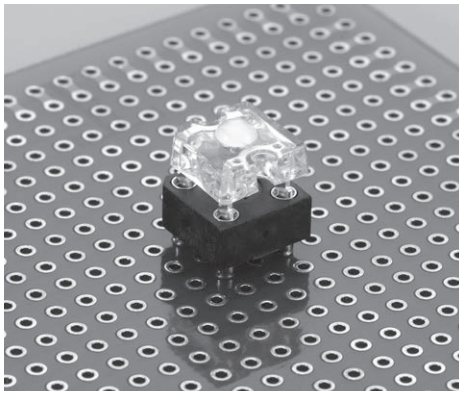

■品番

LQ-4-5
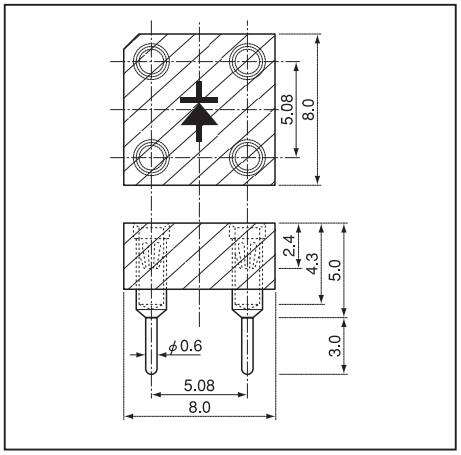
■寸法図